第２９回　サンケイスポーツセンター少年野球選手権大会　組合せ

（6.7日目）
第一試合　9:00
第二試合　10:30
第三試合　12:00（12:30）
（8日目）
第一試合　9:00
第二試合　11:00

2019.12.9現在

O S B	越谷市	1
鬼越鬼高メッツ	市川市	2
長栄タイガース	草加市連盟	3
美女木ボーイズ	戸田市	4
法典コンドルA	船橋市	5
長島ピーバーズ	江戸川区	6
谷塚グレートジャガーズ	草加市スポ少	7
戸ヶ崎ジャイアンツ	三郷市	8
浦和ホワイトソックス	さい・浦和軟式	9
綾瀬ドラゴンズ	足立区	10
町田レッドファイヤーズ	町田市	11
浦和ジャイアンツ	さいたま市	12
連合クラブ	葛飾区	13
吉川ストーム	吉川市	14
オレンジイーグルス	江戸川区	15
ウィナーズ少年野球倶楽部	志木市	16
南町サザンクロス	鎌市	17
南勝ホークス少年野球	練馬区	18
小針ヤンキース	伊奈町	19
草加ボーイズ	草加市連盟	20
扇子田グリーンスターズ	江戸川区	21
若草	墨田区	22
三郷ヤンガース	三郷市	23
南鳩ケ谷スーパースターズ	川口市	24
舎人スポーツ少年団	足立区	25
グリーンファイターズB	さい・浦和軟式	26
大野ホーマーズ	市川市	27
東陽フェニックス	江東区	28
星宮城西少年野球	行田市	29
ゴールデンウルフ	江戸川区	30
新曽北ドルフィンズ	戸田市	31
吾妻少年野球クラブ	つくば市	32
レッドライオンズ	清瀬市	33
越谷ジャガーズ	越谷市	34
小豆沢エース	板橋区	35
八潮小作田ベスターズ	八潮市	36
浦和バファローズ	さい・浦和軟式	37
ホワイトホークス	江戸川区	38
道祖土フェニックスA	さいたま市	39
中丸ブレーブス	北本市	40
袋山VH	越谷市	41
鷲少年野球	草加市連盟	42
金杉ミリオンズ	松伏町	43
戸ヶ崎ピーバーズ	三郷市	44
坂ジュニアヤンガース	八潮市	45
八幡メッツ	草加市スポ少	46
小鹿野カージナルスジュニア	小鹿野町	47
戸二小ジャガーズ	戸田市	48
北方中央野球部	市川市	49
ナインアップルズ	越谷市	50
山彦エンゼルス	江戸川区	51
吉川ウイングス	吉川市	52
法典コンドルB	船橋市	53
レッドファイヤーズ	足立区	54
赤山カージナルス	越谷市	55
春日部F2J	春日部市	56
元郷南ベアーズ	川口市	57
江戸川フット－ズ	江戸川区	58
三郷ブルーエンジェルス	三郷市	59
草加レンジャーズ	草加市連盟	60
志木ニュータウンズ	志木市	61
戸田南サンダース	戸田市	62
柳木南ホーブス	小山市	63
江戸川ジュニアリバーズ	江戸川区	64
道祖土フェニックスB	さいたま市	65
鷲越タイガースナイン	越谷市	66
キングエース	足立区	67
小山ファイヤーズ	草加市スポ少	68
ルネ新妙典マリーンズ	市川市	69
北友コンドルズ	草加市連盟	70
清瀬ジャガーズ	清瀬市	71
西浦和イーグレット	さい・浦和軟式	72
江戸川ファイターズ	江戸川区	73

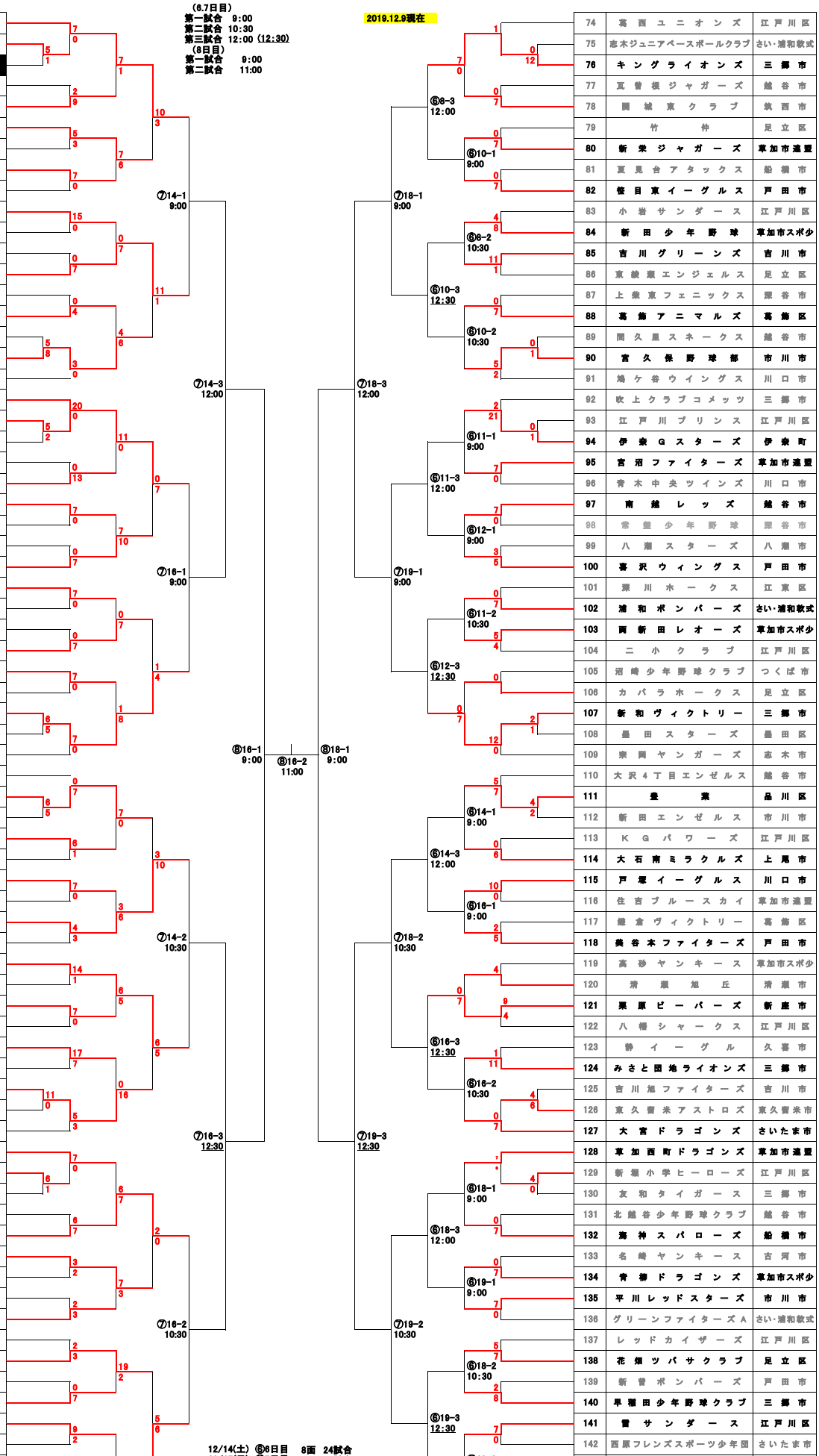

12/14(土)　⑥6日目　8面　24試合
12/15(日)　⑦7日目　4面　12試合
12/21(土)　⑧8日目　2面　3試合

74	葛西ユニオンズ	江戸川区
75	志木ジュニアベースボールクラブ	さい・浦和軟式
76	キングライオンズ	三郷市
77	瓦曽根ジャガーズ	越谷市
78	関城東クラブ	筑西市
79	竹仲	足立区
80	新栄ジャガーズ	草加市連盟
81	夏見台アタックス	船橋市
82	笹目東イーグルス	戸田市
83	小岩サンダース	江戸川区
84	新田少年野球	草加市スポ少
85	吉川グリーンズ	吉川市
86	東綾瀬エンジェルス	足立区
87	上柴東フェニックス	深谷市
88	葛飾アニマルズ	葛飾区
89	間久里スネークス	越谷市
90	宮久保野球部	市川市
91	鳩ケ谷ウイングス	川口市
92	吹上クラブコメッツ	三郷市
93	江戸川プリンス	江戸川区
94	伊奈Gスターズ	伊奈町
95	宮沼ファイターズ	草加市連盟
96	青木中央ツインズ	川口市
97	南越レッズ	越谷市
98	常盤少年野球	深谷市
99	八潮スターズ	八潮市
100	喜沢ウィングス	戸田市
101	深川ホークス	江東区
102	浦和ポンパーズ	さい・浦和軟式
103	両新田レオーズ	草加市スポ少
104	二小クラブ	江戸川区
105	沼崎少年野球クラブ	つくば市
106	カバラホークス	足立区
107	新和ヴィクトリー	三郷市
108	墨田スターズ	墨田区
109	泉岡ヤンガーズ	志木市
110	大沢4丁目エンゼルス	越谷市
111	豊業	品川区
112	新田エンゼルス	市川市
113	KGパワーズ	江戸川区
114	大石南ミラクルズ	上尾市
115	戸塚イーグルス	川口市
116	住吉ブルースカイ	草加市連盟
117	鎌倉ヴィクトリー	葛飾区
118	美谷木ファイターズ	戸田市
119	高砂ヤンキース	草加市スポ少
120	清瀬旭丘	清瀬市
121	栗原ピーバーズ	新座市
122	八幡シャークス	江戸川区
123	静イーグル	久喜市
124	みさと団地ライオンズ	三郷市
125	吉川旭ファイターズ	吉川市
126	東久留米アストロズ	東久留米市
127	大宮ドラゴンズ	さいたま市
128	草加西町ドラゴンズ	草加市連盟
129	新堀小学ヒーローズ	江戸川区
130	友和タイガース	三郷市
131	北越谷少年野球クラブ	越谷市
132	海神スパローズ	船橋市
133	名崎ヤンキース	古河市
134	青柳ドラゴンズ	草加市スポ少
135	平川レッドスターズ	市川市
136	グリーンファイターズA	さい・浦和軟式
137	レッドカイザーズ	江戸川区
138	花畑ツバサクラブ	足立区
139	新曽ポンパーズ	戸田市
140	早稲田少年野球クラブ	三郷市
141	雷サンダース	江戸川区
142	西原フレンズスポーツ少年団	さいたま市
143	花栗コンドルズ	草加市連盟
144	比企スポーツ少年団野球クラブ	小川町
145	スーパーホープス	越谷市
146	高尾アローズスポーツ少年団	北本市